EFFICIENZA PER COMPITI GRAVOSI

EP40N
EP45N
EP50CN
EP50N
EP50NH
EP55NH

SPECIFICHE

CARRELLI ELEVATORI ELETTRICI 80V, 4.0 - 5.5 TONNELLATE

POTENZIATE I VOSTRI OPERATORI E LA VOSTRA ATTIVITÀ

CON LA POTENZA ED EFFICIENZA IN GRADO DI SFIDARE QUALSIASI CARRELLO TERMICO, MA SENZA EMISSIONI, QUESTA GAMMA EVIDENZIA TUTTI I VANTAGGI DEI MODELLI ELETTRICI. GODETEVI LA COMODITÀ SILENZIOSA E LE PRESTAZIONI PIÙ SICURE, VELOCI E AGILI, RIDUCENDO AL CONTEMPO I VOSTRI COSTI DI GESTIONE COMPLESSIVI.

Questi modelli sono ecologici, non inquinino durante il funzionamento, sono più efficienti dal punto di vista energetico, e di gran lunga più silenziosi, di tutti gli altri nella loro classe. Costruiti per applicazioni impegnative sia al chiuso che all'aperto, vi offrono inferiori costi di gestione (TCO) e potenza e durata senza compromessi.

La loro eccezionale agilità dà ai conduttori la sensazione di guidare un carrello elevatore molto più piccolo. Gli ausili dinamici includono lo sterzo integrale *OmniTurn*, l'*RDS (Responsive Drive System)* e il controllo intelligente delle curve. Il *PowerBurst* aggiunge ulteriore accelerazione o coppia di salita quando necessario, mentre il blocco elettrico del differenziale aiuta in condizioni scivolose.

La movimentazione dei materiali è più fluida, veloce, sicura e precisa, grazie allo *SmoothFlow* e ad altre tecnologie idrauliche che ottimizzano i movimenti del montante e delle forche in base al peso del carico e alle altezze di sollevamento. Le leve a sfioramento o gli joystick leggeri ma reattivi permettono un controllo senza sforzo.

Dal comparto operatore flottante, spazioso, silenzioso e privo di vibrazioni, il conduttore gode di una chiara visuale a tutto tondo. I livelli dell'equipaggiamento standard sono generosi e le cabine opzionali a pannelli resistenti alle intemperie sono disponibili con comfort aggiuntivi come l'aria condizionata.

BASSI COSTI DI GESTIONE

- La migliore efficienza energetica del settore estende le ore di funzionamento (autonomia) per carica della batteria.
- La modalità ECO può essere selezionata per abbassare i costi dell'elettricità.
- L'opzione della batteria agli ioni di litio aggiunge un'efficienza e una autonomia ancora maggiori, insieme a esigenze di manutenzione minime e ad una durata molto più estesa, per un costi complessivi di gestione (TCO) inferiori a lungo termine.
- Il facile accesso al comparto della batteria permette una rapida manutenzione sul carrello e la sostituzione laterale.
- L'opzione del portello d'ispezione della batteria permette un controllo veloce e il rabbocco dell'acqua per le batterie al piombo-acido.
- Il display multi-funzionale incoraggia un uso ed una manutenzione corretti del carrello.
- La semplice diagnostica plug-in e il rilevamento delle avarie riducono i tempi di inattività e mantengono le prestazioni efficienti.
- La costruzione robusta riduce le esigenze di riparazione e sostituzione e aiuta a mantenere l'alto valore residuo del carrello.

PRODUTTIVITÀ IMPAREGGIABILE

- Il *PowerBurst* fornisce automaticamente della coppia extra per mantenere la velocità sulle rampe o fornire una forte accelerazione, anche quando si trasportano carichi pesanti.
- Il sistema di guida sensibile, *Responsive Drive System (RDS)*, adatta rapidamente le prestazioni in reazione alla velocità del pedale e al funzionamento del comando idraulico, e assicura che tutti i movimenti, gli arresti e le partenze siano fluidi.
- Lo sterzo integrale *OmniTurn* offre una migliore aderenza, curve più fluide e una manovrabilità imbattibile, è aiutato dai 100 e più gradi di rotazione dell'assale posteriore che permette svolte laterali istantanee senza spingere il carrello prima indietro.
- Il blocco elettrico del differenziale massimizza l'aderenza sulle superfici scivolose bloccando le ruote anteriori per aumentare la trazione (si attiva automaticamente con piccoli angoli di sterzata o manualmente tramite una funzione a pedale opzionale).
- Lo sterzo adattativo varia il rapporto e la forza per ottimizzare il comfort, il controllo e la stabilità.
- Il controllo intelligente delle curve offre la massima sicurezza nelle svolte regolando dolcemente la velocità del carrello e minimizzando le forze laterali.
- Il sistema idraulico *SmoothFlow* effettua una regolazione automatica in base al peso del carico, assicurando un controllo veloce ma fluido e preciso di tutte le azioni delle forche e del montante, sia individuali che simultanee.
- La sintonizzazione automatica del comando idraulico mantiene stabili i movimenti del montante e del telaio quando si solleva a più di 2.5 metri*. (* L'altezza di attivazione dipende dal montante scelto.)
- Il controllo passivo dell'oscillazione permette che le forze di inclinazione del montante siano assorbite dal telaio durante i sollevamenti più alti (si applica principalmente sopra i 3.0 metri).
- Il punto di accesso a connessione rapida semplifica la ricarica occasionale delle batterie
- Li-ion e dispone di una ventilazione automatica per quelle al piombo-acido.
- L'opzione Li-ion migliora le prestazioni e permette le ricariche veloci per un funzionamento continuo senza cambi di batteria.
- Le modalità ECO e PRO preimpostate possono essere selezionate per conduttori e compiti diversi, mentre le impostazioni personalizzate (inclusi il sollevamento e l'abbassamento) possono essere effettuate dai tecnici dell'assistenza.

SICUREZZA ED ERGONOMIA

- Le pompe idrauliche leader di mercato *SilentRun+*, le unità di trazione silenziose e altre tecnologie a bassa rumorosità mantengono il conduttore comodo e senza stress, aumentano la consapevolezza dell'attività circostante ed evitano di disturbare vicini e colleghi di lavoro.
- Il vano operatore montato su gomma riduce al minimo le vibrazioni.
- Lo spazioso comparto di guida offre un sedile comodo e regolabile, un pavimento ampio e ordinato e molto spazio per i piedi, oltre alle entrate/uscite facili e agevoli grazie alla lunga maniglia e al gradino antiscivolo.
- Il display a colori di facile lettura mantiene i conduttori completamente informati.
- Il design privo di ostacoli offre una chiara visuale a tutto tondo dell'ambiente circostante e delle dimensioni esterne, sia dalla cabina aperta che da quella chiusa, senza bisogno di sporgersi.
- I materiali scuri del comparto operatore riducono al minimo i riflessi sulla parte interna delle finestre, per permettere una visione più chiara.
- Gli utili ripostigli includono tasche adatte per strumenti, dispositivi mobili, bottiglie, nastri adesivi e penne.
- Le opzioni della cabina a pannelli comprendono un tettuccio acrilico trasparente, porte in acciaio, parabrezza, finestre laterali e posteriori e tergicristalli-lavavetri davanti/dietro.
- L'aria condizionata opzionale concentra la ventilazione sulla zona dei piedi e sul parabrezza, e comprende delle bocchette anteriori e laterali regolabili, per un gradito comfort durante la stagione calda, senza correnti d'aria fredda intorno al collo (solo per la cabina a pannelli).
- Il riscaldatore opzionale mantiene il conduttore al caldo mentre le finestre vengono disappannate quando le temperature sono fredde (solo per la cabina a pannelli).
- Le opzioni per le finestre sono la visione panoramica, la ventilazione, l'uscita posteriore d'emergenza e la comodità di accesso (ad esempio, per azionare il cordino di apertura delle porte del magazzino), solo per la cabina a pannelli.
- Il pacchetto per gli interni della cabina a pannelli (opzionale) include il rivestimento del tetto, la radio, gli altoparlanti e la luce di lettura.
- Il volante ergonomico ha una piantone molto regolabile e una manopola di sterzo che ritorna automaticamente nella posizione più comoda dopo ogni giro.
- L'opzione *Palm Steering* offre una migliore visuale in avanti, una posizione di guida rilassata e un funzionamento con il minimo sforzo, ideale se il conduttore resta seduto per lunghi periodi.
- I comandi idraulici a sfioramento, con forza ottimizzata delle molle, collocati su un comodo bracciolo regolabile, assicurano un posizionamento della mano ergonomicamente perfetto, un supporto anatomico e la libertà di movimento.
- I due joystick opzionali separano le funzioni come ad esempio l'apertura della pinza, per evitare movimenti accidentali, cosa particolarmente utile se le leve a sfioramento sono troppo piccole per l'impiego con i guanti (o se si hanno mani grandi).
- Il design, la posizione e l'inclinazione dei pedali riducono la fatica per i conduttori di qualsiasi altezza o dimensione del piede.
- Le luci di sicurezza (opzionali) includono strisce rosse, che evidenziano il confine di esclusione intorno al carrello, e punti rossi o blu (anteriori e posteriori) che avvertono i pedoni dell'avvicinamento del veicolo.
- I fari di lavoro includono proiettori montati di serie sul montante, oltre a gruppi di luci di guida anteriori e posteriori e fari sul tettuccio opzionali.
- Le caratteristiche di sicurezza standard includono blocco su rampa, freno di stazionamento automatico e freni a disco in bagno d'olio, per una maggiore sicurezza e controllo.

EQUIPAGGIAMENTO STANDARD ED OPZIONI

	4 RUOTE 80 VOLT					
GENERALITÀ	**EP40N**	**EP45N**	**EP50CN**	**EP50N**	**EP50NH**	**EP55NH**
Telaio a 4 ruote, 80 volt, ruote anteriori dual drive	●	●	●	●	●	●
Pre-impostazione modalità economica o ad alte prestazioni (ECO / PRO)	○	○	○	○	○	○
Comando idraulico a sfioramento a 3 valvole montato sul bracciolo ergonomico	●	●	●	●	●	●
Funzioni di controllo della velocità idraulica variabile	●	●	●	●	●	●
Portello laterale vano batteria	●	●	●	●	●	●
Display multifunzionale interattivo completamente a colori	●	●	●	●	●	●
Controllo intelligente delle curve	●	●	●	●	●	●
Piantone dello sterzo inclinabile	●	●	●	●	●	●
Impostazione e diagnostica carrello mediante Trucktool	●	●	●	●	●	●
Il sistema di rilevamento presenza, Presence Detection System (PDS), disattiva tutte le funzioni e arresta il carrello, con il freno di stazionamento applicato automaticamente, se il conducente non è seduto	●	●	●	●	●	●
Sedile in vinile, completamente molleggiato, MSG65 Grammer	●	●	●	●	●	●
Targhette CE, indicazioni in lingua	●	●	●	●	●	●
Manuale operativo e di manutenzione	●	●	●	●	●	●
Connettori batteria DIN sul telaio	●	●	●	●	●	●
Pulsante per il clacson di retromarcia	●	●	●	●	●	●
Sensore di rilevamento della porta della batteria	●	●	●	●	●	●
Bracciolo con comandi a sfioramento	●	●	●	●	●	●
Leve di comando manuali	○	○	○	○	○	○
Due joystick	○	○	○	○	○	○
Palm Steering	○	○	○	○	○	○
Aria condizionata	○	○	○	○	○	○
Riscaldatore	○	○	○	○	○	○
ALIMENTAZIONE						
Batteria agli ioni di litio integrata*	○	○	○	○	○	○
Batteria piombo-acido	○	○	○	○	○	○
TELAIO						
Telaio per la sostituzione laterale della batteria	○	○	○	○	○	○
Lettino di scorrimento batteria	●	●	●	●	●	●
Vassoio batteria	○	○	○	○	○	○
Strumento per la sostituzione laterale della batteria	○	○	○	○	○	○
Portello d'ispezione della batteria	○	○	○	○	○	○
Facilità di ricarica	○	○	○	○	○	○
Supporto per batteria a T	○	○	○	○	○	○
ILLUMINAZIONE						
Luci di lavoro a LED	●	●	●	●	●	●
Strisce rosse laterali	○	○	○	○	○	○
Luce stroboscopica color ambra	○	○	○	○	○	○
Luce stroboscopica ambra montata bassa	○	○	○	○	○	○
Proiezione luce di sicurezza blu, collocata dietro	○	○	○	○	○	○
Proiezione luce di sicurezza blu, posteriore montata bassa	○	○	○	○	○	○
IMPIANTO ELETTRICO						
Allarme di retromarcia intelligente	○	○	○	○	○	○
Uscita di corrente	○	○	○	○	○	○
Connettore da 12V	○	○	○	○	○	○
Pedale di rilevamento presenza	○	○	○	○	○	○
Blocco differenziale elettronico	○	○	○	○	○	○
Disposizione a due pedali	○	○	○	○	○	○
Interruttore di selezione della direzione di marcia sull'ergonomico bracciolo (avanti-indietro), solo comandi a sfioramento	●	●	●	●	●	●
Leva del senso di marcia nel piantone dello sterzo (avanti-folle-Indietro)	○	○	○	○	○	○
Kit luci stradali	○	○	○	○	○	○
Accesso mediante codice PIN con interruttore di avvio	○	○	○	○	○	○
Comandi di sollevamento automatizzati	●	●	●	●	●	●
Centratura automatica brandeggio attraverso il pulsante F2 con comando a sfioramento TILT/C	○	○	○	○	○	○
Indicatore del peso del carico	○	○	○	○	○	○

* Le batterie agli ioni di litio opzionali sono disponibili nei territori selezionati

● Standard ○ Opzioni

Consultate il vostro distributore per ulteriore equipaggiamento standard e opzioni disponibili.

EQUIPAGGIAMENTO STANDARD ED OPZIONI, CONTINUAZIONE

	4 RUOTE 80 VOLT					
CABINA DI GUIDA	**EP40N**	**EP45N**	**EP50CN**	**EP50N**	**EP50NH**	**EP55NH**
Sedile MSG65 Grammer	●	●	●	●	●	●
MSG65 Grammer con riscaldatore	○	○	○	○	○	○
MSG65 Grammer con rivestimento in tessuto	○	○	○	○	○	○
MSG65 Grammer con rivestimento in tessuto e riscaldatore	○	○	○	○	○	○
MSG75 Grammer	○	○	○	○	○	○
MSG75 Grammer con riscaldatore	○	○	○	○	○	○
MSG75 Grammer con rivestimento in tessuto	○	○	○	○	○	○
MSG75 Grammer con rivestimento in tessuto e riscaldatore	○	○	○	○	○	○
Estensione schienale	●	●	●	●	●	●
ACCESSORI						
Specchietto retrovisore	○	○	○	○	○	○
Specchietto retrovisore esterno	○	○	○	○	○	○
Specchio angolo morto	○	○	○	○	○	○
Specchietto vista ampia	○	○	○	○	○	○
Portacarta formato A4	○	○	○	○	○	○
Telecamera	○	○	○	○	○	○
Morsetto per accessori	○	○	○	○	○	○
Estintore	○	○	○	○	○	○
CABINA						
Tettuccio di protezione (OHG) di default	●	●	●	●	●	●
Tettuccio di protezione basso	○	○	○	○	○	○
OHG con ispezione della batteria	○	○	○	○	○	○
Parabrezza anteriore e tettuccio con tergicristalli	○	○	○	○	○	○
Parabrezza anteriore e tettuccio bassi con tergicristalli	○	○	○	○	○	○
Parabrezza anteriore e tettuccio con tergicristalli e con ispezione della batteria	○	○	○	○	○	○
Posto di guida rialzato (300mm), Beverage.	○	○	○	○	○	○
Portelli di sicurezza	○	○	○	○	○	○
Cabina Deluxe	○	○	○	○	○	○
ESTERNI						
Colore speciale (RAL) per il telaio e il contrappeso	○	○	○	○	○	○
FORCHE E PORTAFORCHE						
Diverse lunghezze delle forche (1000 - 2400 mm), o eliminazione delle forche	○	○	○	○	○	○
Traslatore laterale W1000mm	○	○	○	○	○	○
Traslatore laterale integrato W1000mm	○	○	○	○	○	○
Posizionatore forche + traslatore laterale integrato	○	○	○	○	○	○
Reggicarico	●	●	●	●	●	●
IMPIANTO IDRAULICO						
Comandi a sfioramento montati sul bracciolo, gruppo valvola a 3/4/5 vie	○	○	○	○	○	○
Comando manuale con gruppo valvola a 3/4 vie	○	○	○	○	○	○
Comando di sollevamento	●	●	●	●	●	●
FC 3 v a doppia azione, per l'utilizzo del morsetto	○	○	○	○	○	○
FC 4 v a doppia azione, per l'utilizzo del morsetto	○	○	○	○	○	○
MC 3 v a doppia azione, per l'utilizzo del morsetto	○	○	○	○	○	○
MC 4 v a doppia azione, per l'utilizzo del morsetto	○	○	○	○	○	○
Accumulatore idraulico	○	○	○	○	○	○
Pressione idraulica regolabile (per 3° e 4° valvola)	○	○	○	○	○	○
Olio idraulico di grado alimentare	○	○	○	○	○	○
Olio idraulico biodegradabile	○	○	○	○	○	○
Olio idraulico per zone fredde, VG15	○	○	○	○	○	○
Olio idraulico per zone calde, VG46	○	○	○	○	○	○
Tubi a 3 vie	○	○	○	○	○	○
Tubi a 4 vie	○	○	○	○	○	○
RUOTE						
Gomme superelastiche	●	●	●	●	●	●
Pneumatici	○	○	○	○	○	○
Ruote superelastiche anti-traccia	○	○	○	○	○	○
Ruote cushion	○	○	○	○	○	○
Gomme superelastiche gemellate	○	○	○	○	○	○

● Standard ○ Opzioni

Consultate il vostro distributore per ulteriore equipaggiamento standard e opzioni disponibili.

	Caratteristiche							
1.1	Costruttore (marchio)			Cat Lift Trucks	Cat Lift Trucks	Cat Lift Trucks	Cat Lift Trucks	Cat Lift Trucks	Cat Lift Trucks
1.2	Codice del modello assegnato dal costruttore			**EP40N**	**EP45N**	**EP50CN**	**EP50N**	**EP50NH**	**EP55NH**
1.3	Tipo di trazione			Elettrica	Elettrica	Elettrica	Elettrica	Elettrica	Elettrica
1.4	Guida operatore			Seduto	Seduto	Seduto	Seduto	Seduto	Seduto
1.5	Portata	Q	(kg)	4000	4500	4990	4990	5000	5500
1.6	Baricentro carico	c	(mm)	500	500	500	500	600	600
1.8	Distanza del carico dal centro dell'asse anteriore	x	(mm)	540	540	540	540	560	560
1.9	Interasse	y	(mm)	1946	1946	1946	2090	2090	2090
	Pesi								
2.1	Peso a vuoto, con batteria (montante simplex, altezza di sollevamento min.)		kg	7290	7648	7991	8347	8472	8711
2.2	Carico sugli assali con carico, ant./post. (montante simplex, altezza di sollevamento min.)		kg	10040 / 1250	10795 / 1353	11574 / 1417	11563 / 1784	12009 / 1463	12799 / 1412
2.3	Carico sugli assali senza carico, ant./post. (montante simplex, altezza di sollevamento min.)		kg	3902 / 3388	3890 / 3758	3902 / 4089	4075 / 4272	4234 / 4238	4246 / 4465
	Ruote e gruppo di trasmissione								
3.1	Gommatura: V=cushion, L=pneum., SE=Superelast., ant./post.			SE	SE	SE	SE	SE	SE
3.2	Dimensioni gommatura anteriore			250x15 (710)	250x15 (710)	355/50-15 (710)	355/50-15 (710)	355/50-15 (710)	355/50-15 (710)
3.3	Dimensioni gommatura posteriore			7.00x12 (650)	7.00x12 (650)	7.00x12 (650)	7.00x12 (650)	7.00x12 (650)	7.00x12 (650)
3.5	Numero di ruote, ant./post. (x = motrici)			2X / 2	2X / 2	2X / 2	2X / 2	2X / 2	2X / 2
3.6	Carreggiata al centro delle ruote anteriori	b10	(mm)	1143	1143	1154	1154	1154	1154
3.7	Carreggiata al centro delle ruote posteriori	b11	(mm)	1169	1169	1169	1169	1169	1169
	Dimensioni								
4.1	Inclinazione montante, avanti/indietro	∂ / ß	°	6 / 8	6 / 8	6 / 8	6 / 8	6 / 8	6 / 8
4.2	Altezza minimo ingombro (ved. tabella)	h1	(mm)	2420	2420	2420	2420	2420	2420
4.3	Alzata libera (ved. tabella)	h2	(mm)	150	150	150	150	160	160
4.4	Altezza di sollevamento (ved. tabella)	h3	(mm)	3300	3300	3300	3300	3300	3300
4.5	Altezza massimo ingombro	h4	(mm)	4205	4205	4205	4205	4345	4345
4.7	Altezza protezione conducente	h6	(mm)	2340	2340	2340	2340	2340	2340
4.8	Altezza del sedile	h7	(mm)	1320	1320	1320	1320	1320	1320
4.12	Altezza gancio di traino	h10	(mm)	675	675	675	675	675	675
4.19	Lunghezza totale	l1	(mm)	4025	4025	4025	4170	4190	4190
4.20	Lunghezza alla faccia anteriore forche (incluso spessore forche)	l2	(mm)	2825	2825	2825	2970	2990	2990
4.21	Larghezza totale	b1 / b2	(mm)	1370	1370	1450	1450	1450	1450
4.22	Dimensioni forche (spessore, larghezza, lunghezza)	s / e / l	(mm)	50 / 150 / 1200	50 / 150 / 1200	50 / 150 / 1200	50 / 150 / 1200	60 / 150 / 1200	60 / 150 / 1200
4.23	Piastra portaforche secondo DIN 15 173 A/B/no			3A	3A	3A	3A	4A	4A
4.24	Larghezza piastra portaforche	b3	(mm)	1190	1190	1190	1190	1190	1190
4.31	Altezza dal suolo alla base del montante, con carico	m1	(mm)	150	150	150	150	150	150
4.32	Altezza dal suolo al centro del telaio, con carico (forche abbassate)	m2	(mm)	150	150	150	150	150	150
4.33	Corridoio di stivaggio con pallet 1000 × 1200 mm (lato presa 1200)	Ast	(mm)	4125	4125	4125	4273	4291	4291
4.34a	Corridoio di stivaggio con pallet 800 × 1200 mm (lato presa 1200)	Ast	(mm)	3938	3938	3938	4086	4104	4104
4.34b	Corridoio di stivaggio con pallet 800 × 1200 mm (lato presa 800)	Ast	(mm)	4264	4264	4264	4412	4439	4439
4.35	Raggio di curvatura	Wa	(mm)	2289	2289	2289	2434	2434	2434
4.36	Distanza di rotazione minima	b13	(mm)	49	49	49	49	49	49
	Prestazioni								
5.1	Velocità di traslazione, con/senza carico		km / h	18 / 20	18 / 20	18 / 20	18 / 20	18 / 20	18 / 20
5.2	Velocità di sollevamento, con/senza carico		m / s	0.41 / 0.53	0.38 / 0.53	0.35 / 0.53	0.35 / 0.53	0.35 / 0.53	0.32 / 0.53
5.3	Velocità di discesa, con/senza carico		m / s	0.53 / 0.51	0.52 / 0.51	0.52 / 0.51	0.52 / 0.51	0.52 / 0.51	0.51 / 0.51
5.5	Sforzo al gancio, con/senza carico		N	16000 / 16400	16800 / 17700	16800 / 17700	17600 / 18100	17500 / 17700	17600 / 18000
5.6	Massimo sforzo al gancio con/senza carico (5 min serv. breve)		N	17300 / 18400	17300 / 18400	17300 / 18400	21500 / 22600	21500 / 22600	21500 / 22600
5.7	Pendenza superabile, con/senza carico		%	15 / 23	15 / 23	14 / 22	14 / 22	13.5 / 21.5	13 / 21
5.8	Massima pendenza superabile, con/senza carico		%	15.8 / 26.6	15.6 / 23.7	14.6 / 22.6	16.6 / 28.7	16.5 / 28.2	16.4 / 27.3
5.9	Tempo di accelerazione su 10 metri, con/senza carico		s	4.6 / 3.9	4.7 / 3.9	4.8 / 4.0	4.6 / 4.1	4.7 / 4.1	4.8 / 4.1
5.10	Freni di servizio: meccanici, elettrici, idraulici, pneumatici			Idraulici	Idraulici	Idraulici	Idraulici	Idraulici	Idraulici
	Motori elettrici								
6.1	Potenza del motore di trazione (60 min. S2)		kW	2x16	2x16	2x16	2x16	2x16	2x16
6.2	Potenza del motore di sollevamento (S3 15%)		kW	34	34	34	34	34	34
6.3	Batteria secondo DIN 43 531/35/36 A/B/C/no			DIN 43 536/A	DIN 43 536/A	DIN 43 536/A	DIN 43 536/A	DIN 43 536/A	DIN 43 536/A
6.4	Tensione / capacità batteria (scarica in 5 ore)		V / Ah	80 / 775	80 / 775	80 / 775	80 / 930	80 / 930	80 / 930
6.5	Peso batteria		kg	1863	1863	1863	2178	2178	2178
6.6a	Consumo energetico secondo ciclo EN 16796		kWh / h	10.2[1)]	10.6[1)]	11.0[1)]	11.2[1)]	7.8[2)]	8.2[2)]
	Varie								
8.1	Tipo di variatore			AC	AC	AC	AC	AC	AC
10.1	Massima pressione di esercizio per attrezzature supplementari		bar	210	210	210	210	210	210
10.2	Portata dell'olio per attrezzature supplementari		l / min	45	45	45	45	45	45
10.7	Livello del valore medio di rumorosità all'orecchio dell'operatore (EN 12053)		dB (A)	65	65	65	65	65	65
10.8	Tipologia di accoppiamento del gancio di traino / rif. tipo DIN 15170			15 170	15 170	15 170	15 170	15 170	15 170

1) Misurato con test di 60 cicli
2) Misurato con test di 45 cicli

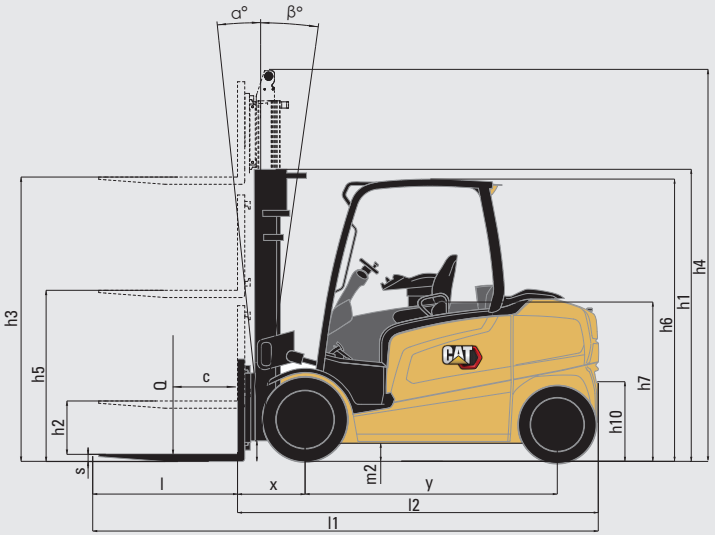

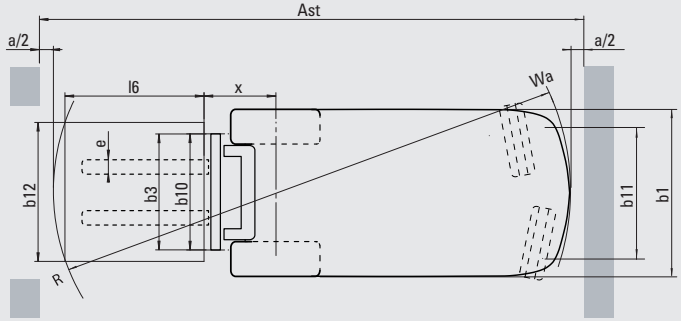

Ast = Larghezza corridoio di stoccaggio con carico

$$Ast = Wa + \sqrt{(l6 + x)^2 + \left(\frac{b12}{2} - b13\right)^2} + a$$

Wa = Raggio di sterzata
x = Distanza assale di carico fino al dorso delle forche
l6 = Lunghezza pallet (800 o 1.000 mm)
a = Distanza di sicurezza
b12 = Larghezza pallet

Forche L1000, L1100, L1150 e L1200, porta-forche standard

Tipo montante	h3 mm	h1 mm	h4 mm	h2/h5** mm	Gradi angolo di inclinazione (av./ind.) Standard	Cabina	EP40N Q@ c=500mm kg	EP40N Q@ c=600mm kg	EP45N Q@ c=500mm kg	EP45N Q@ c=600mm kg	EP50CN Q@ c=500mm kg	EP50CN Q@ c=600mm kg	EP50N Q@ c=500mm kg	EP50N Q@ c=600mm kg
Simplex	3050	2270*	3905	150	6 - 8	6 - 8	4000	4000	4500	4500	4990	4825	4990	4825
	3350	2420	4205	150	6 - 8	6 - 8	4000	4000	4500	4500	4990	4825	4990	4825
	3550	2520	4405	150	6 - 8	6 - 8	4000	4000	4500	4500	4990	4825	4990	4825
	3750	2620	4605	150	6 - 8	6 - 8	4000	4000	4500	4500	4990	4825	4990	4825
	4050	2870	4905	150	6 - 8	6 - 8	4000	4000	4500	4500	4990	4825	4990	4825
	4550	3120	5405	150	6 - 8	6 - 8	4000	4000	4500	4500	4990	4825	4990	4825
	5050	3370	5905	150	6 - 8	6 - 8	4000	3900	4500	4350	4990	4775	4990	4825
	5550	3620	6405	150	6 - 8	6 - 8	4000	3775	4500	4225	4975	4625	4990	4825
	6050	3870	6905	150	6 - 8	6 - 8	3925	3650	3900	3875	4775	4500	4950	4825
Triplex	3750	2070*	4627	1193	6 - 8	6 - 6	4000	4000	4500	4475	4990	4825	4990	4825
	4090	2190*	4967	1313	6 - 8	6 - 6	4000	4000	4500	4475	4990	4825	4990	4825
	4360	2280*	5237	1403	6 - 8	6 - 8	4000	4000	4500	4475	4990	4825	4990	4825
	4550	2340*	5427	1463	6 - 8	6 - 8	4000	3975	4500	4450	4990	4825	4990	4825
	4800	2420	5677	1543	6 - 8	6 - 8	4000	3925	4500	4400	4990	4800	4990	4825
	5100	2520	5977	1643	6 - 8	6 - 8	4000	3850	4500	4300	4990	4725	4990	4825
	5550	2670	6427	1793	6 - 8	6 - 8	4000	3750	4500	4200	4950	4600	4990	4825
	6050	2870	6927	1993	6 - 8	6 - 8	3875	3600	4025	4000	4775	4425	4990	4825
	6550	3070	7427	2193	6 - 8	6 - 8	3600	3475	3075	3050	3725	3675	3900	3875
	7050	3270	7927	2393	6 - 8	6 - 8	2850	2825	2425	2425	2875	2825	3075	3050

* Più basso del tettuccio di protezione
** h5 non include il reggicarico (con reggicarico è inferiore di 207 mm).

Portate con diversi baricentri di carico

Simplex - h3 = 3350mm

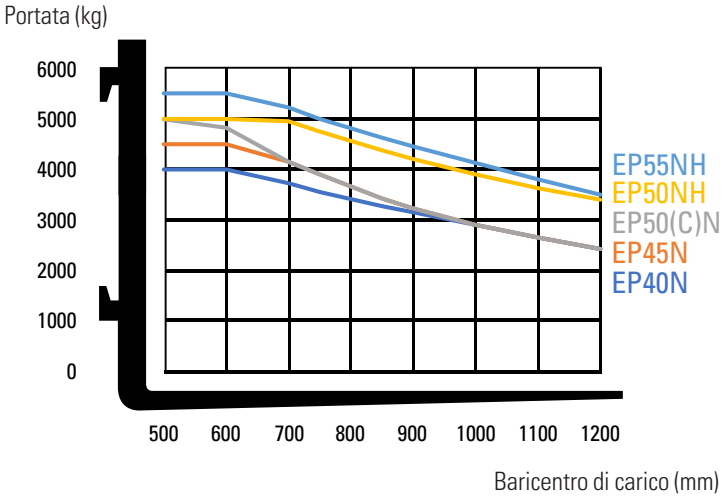

Tipo montante	h3 mm	h1 mm	h4 mm	h2/h5 mm	Gradi angolo di inclinazione (av./ind.) Standard	Cabina	EP50NH Q@ c=600mm kg	EP55NH Q@ c=600mm kg
Simplex	3060	2270*	4045	160	6 - 8	6 - 8	5000	5500
	3360	2420	4345	160	6 - 8	6 - 8	5000	5500
	3560	2520	4545	160	6 - 8	6 - 8	5000	5500
	3760	2620	4745	160	6 - 8	6 - 8	5000	5500
	4060	2870	5045	160	6 - 8	6 - 8	5000	5500
	4560	3120	5545	160	6 - 8	6 - 8	5000	5500
	5060	3370	6045	160	6 - 8	6 - 8	5000	5500
	5560	3620	6545	160	6 - 8	6 - 8	5000	5500
	6060	3870	7045	160	6 - 8	6 - 8	4950	4725
Triplex	3760	2070*	4757	1073	6 - 8	6 - 6	5000	5500
	4100	2190*	5097	1193	6 - 8	6 - 6	5000	5500
	4370	2280*	5367	1283	6 - 8	6 - 8	5000	5500
	4560	2340*	5557	1343	6 - 8	6 - 8	5000	5500
	4810	2420	5807	1423	6 - 8	6 - 8	5000	5500
	5110	2520	6107	1523	6 - 8	6 - 8	5000	5500
	5560	2670	6557	1673	6 - 8	6 - 8	5000	5500
	6060	2870	7057	1873	6 - 8	6 - 8	5000	4775
	6560	3070	7557	2073	6 - 8	6 - 8	3800	3625
	7060	3270	8057	2273	6 - 8	6 - 8	2975	2825

Montante, portata e prestazioni

h1 Altezza minimo ingombro
h2 Altezza libera normale
h3 Altezza di sollevamento
h4 Altezza massimo ingombro
h5 Alzata libera totale
Q Portata carico nominale
c Baricentro di carico (distanza)

Dimensioni batteria

		EP40N	EP45N	EP50CN	EP50N	EP50NH	EP55NH
Tensione batteria	V	80	80	80	80	80	80
Capacità con scarica a 5 ore	Ah	775	775	775	775	930	930
Peso batteria, min	kg	1760	1760	1760	1760	2060	2060
Peso batteria, max	kg	1960	1960	1960	1960	2290	2290

BATTERIE LI-ION CAT®

È ORA DI CAMBIARE?

LiION BATTERY TECHNOLOGY

La tecnologia delle batterie agli ioni di litio (Li-ion) è ora disponibile come opzione su quasi tutte le gamme di carrelli elevatori elettrici e macchine da magazzino Cat®. Sebbene le batterie al piombo-acido rimangano una scelta popolare fra i nostri clienti, ed abbiano ancora molto da offrire, presentano tuttavia varie sfide che le Li-ion sono in grado di superare.

Forse il cambiamento più evidente quando si passa alle Li-ion è la possibilità di effettuare le ricariche secondo opportunità. Invece di scambiare le batterie tra un turno e l'altro, è sufficiente collegare un caricatore veloce durante le brevi pause, mantenendo così la stessa batteria in funzione 24 ore su 24, 7 giorni su 7. Questo fattore, insieme ad altri vantaggi in termini di efficienza, ambiente e sicurezza, rende le Li-ion un'alternativa molto interessante.

MAGGIORE DURATA

EFFICIENZA SUPERIORE

TEMPO DI FUNZIONAMENTO

PRESTAZIONI COSTANTEMENTE ELEVATE

CARICHE PIÙ VELOCI

NESSUNA SOSTITUZIONE DELLA BATTERIA

NESSUNA MANUTENZIONE QUOTIDIANA

PROTEZIONE INTEGRATA

Vantaggi delle Li-ion Cat rispetto alle batterie al piombo-acido

Il passaggio alle Li-ion richiede un investimento iniziale più elevato, ma questo deve essere considerato a fronte del continuo risparmio in energia, attrezzature, manodopera e riduzione dei tempi di inattività permessi da queste batterie.

- **Maggiore durata** - da 3 a 4 volte superiore a quella delle piombo-acido, riduce l'investimento complessivo per le batterie
- **Maggiore efficienza** - le perdite di energia durante la carica e la scarica sono fino ad un 30% inferiori, quindi il consumo di elettricità è ridotto
- **Maggiore autonomia** - grazie a prestazioni più efficienti della batteria e all'utilizzo delle ricariche secondo opportunità, che possono essere effettuate in qualsiasi momento senza danneggiare la batteria o accorciarne la vita.
- **Prestazioni costantemente elevate** - con una curva di tensione più costante, che mantengono una maggiore produttività del carrello, anche verso la fine di un turno di lavoro.
- **Carica più veloce** - la ricarica completa è possibile in appena 1 ora con i caricatori più veloci.
- **Nessun cambio di batteria** - ricariche rapide secondo opportunità, 15 minuti per ottenere diverse ore di autonomia extra, che consentono un funzionamento continuo con una sola batteria e riducono al minimo la necessità di acquistare, conservare e mantenere i pezzi di ricambio.
- **Nessuna manutenzione quotidiana** - la batteria rimane a bordo del carrello per la ricarica e non c'è bisogno di rabboccare l'acqua o di controllare gli elettroliti.
- **Nessuna fuoriuscita di gas** - o di acido, permette di evitare di usare spazio, attrezzature o di sostenere i costi di gestione di un locale per le batterie e per il sistema di ventilazione.
- **Protezione integrata** - il sistema di gestione intelligente della batteria (BMS) previene automaticamente la scarica, la carica, la tensione e la temperatura eccessive, oltre ad eliminare virtualmente l'uso improprio.

Sono disponibili batterie e caricatori di diverse capacità. Il vostro rivenditore individuerà la combinazione migliore per le vostre esigenze. Dovreste anche chiedergli informazioni sulle garanzie facoltative di 5 anni, soggette a controlli annuali, che possono offrirvi una ulteriore tranquillità.

info@catlifttruck.com | www.catlifttruck.com

CLSC2175(01/22) © 2022, MLE B.V. Tutti i diritti sono riservati. CAT, CATERPILLAR, LETS DO THE WORK i rispettivi logo, il tipico colore "giallo Caterpillar", il marchio "Power Edge" e Cat "Modern Hex", e le caratteristiche che identificano i prodotti e la compagnia, sono marchi di fabbrica Caterpillar e non possono essere impiegati senza autorizzazione.

NOTA: Le specifiche di prestazione possono variare a seconda delle tolleranze di produzione standard, condizioni del veicolo, tipo di ruote, condizioni di pavimentazione o superficie, applicazione o ambienti operativi. I carrelli possono essere presentati con l'aggiunta di opzioni non di serie. Le specifiche esigenze d'esercizio e le configurazioni disponibili sul posto dovrebbero essere discusse con il vostro concessionario di carrelli elevatori Cat. Cat Lift Trucks segue una politica di continuo miglioramento del prodotto, per questo motivo, alcuni materiali, opzioni e specifiche potrebbero cambiare senza preavviso.

DOWNLOAD BROCHURE

WATCH VIDEOS

DOWNLOAD OUR APP

CAT®